Attention

Follow carefully instructions of this manual to ensure a safe installation and to guarantee the correct functioning and long life of the product.

Atención

Siga atentamente las instrucciones de este manual para asegurar una adecuada instalación y garantizar un correcto funcionamiento y una larga vida útil del producto.

Installation location

- The chosen location must be in a moisture-free environment protected from any dripping and/or leaks.

Ubicación de la instalación

- *El lugar de instalación elegido debe estar protegido de goteos, filtraciones y en un ambiente libre de humedad.*

Cleaning instructions

- *Clean only with a damp cloth, never use chemical and/or abrasive products.*
- *Never use alcohol to clean metal, crystal or acrylic parts.*
- *Glass or acrylic parts, if removable, can be washed with neutral soap. Make sure they are dry before replacing them on the product body.*

Instrucciones de limpieza

- *Limpiar únicamente con un paño húmedo, nunca utilizar productos químicos y/o abrasivos;*
- *Nunca utilice alcohol para limpiar piezas de metal, cristal o acrílico;*
- *Las piezas de vidrio o acrílico, si son desmontables, se pueden lavar con jabón neutro. Asegúrese de que estén secas antes de volver a colocarlos en el cuerpo del producto.*

Product composition

The material's composition of this product is non-toxic and consists of ALUMINIUM, PLASTIC and ELECTRONIC components.

Composición del producto

Los materiales utilizados en la fabricación de este producto no son tóxicos y son componentes de ALUMINIO, PLÁSTICO y ELECTRÓNICOS.

Security instructions

- It is recommended that the installation is carried out by a qualified professional;
- Ensure that the mains power supply (220V) are disconnected before carrying out any work;
- Installation of chandeliers, pendants, ceiling lights and wall lights intended for masonry structures. When installing on ceilings, plasterboard walls or suspended ceilings use suitable sleeves;
- Special installations require different fixing tools;
- The electrical components of the product comply with EU standards.
- Maximum ambient temperature 50°C.

Instrucciones de seguridad

- *Se recomienda que la instalación sea realizada por un profesional cualificado.*
- *Asegúrese de que la red eléctrica (220V) esté desconectada antes de realizar cualquier trabajo;*
- *Instalación de candelabros, colgantes, plafones y apliques destinados a estructuras de mampostería. En caso de instalación en techos o paredes de cartón-yeso o falsos techos, utilice manguitos adecuados;*
- *Las instalaciones especiales requieren una fijación diferente;*
- *Los componentes eléctricos del producto cumplen con las normas de la UE;*
- *Temperatura ambiente máxima 50°C.*

Nixeven Pendant

Assembly Manual

Warranty

- HER Lighting covers the products with a commercial guaranty of 3 years for manufacturing defects, considered from the date of its delivery, being therefore replaced free of charge.
- The professional LED light products are exempt from any cost of installation. The design and the installation are not in charge of LED BCN and are the customer's responsibility. The life span of the LED products refers to the life expectancy of the light-emitting diode (LED) and does not include drivers to which HER Lighting gives XXX month warranty. HER Lighting does not warrant the merchantability or suitability of the product for a specific destination.
- The liability of HER Lighting is limited to the price of the defective product, and it won´t be required any other liability for warranty or any other implicit or explicit concept if not stated otherwise.
- Damage due to external devices, electrical discharge, increase in voltage, not suitable driver's use for the LED device or incorrect product manipulation invalidates the warranty. Consult for warranty extension.

Garantía

- *HER Lighting, cubre sus productos con una garantía comercial de 3 años por defecto de fabricación, considerados a partir de la fecha de entrega del mismo, siendo por este motivo reemplazados sin cargo alguno;*
- *Los productos profesionales de iluminación LED están exentos del coste de instalación. El diseño y montaje de la instalación es ajeno a HER Lighting y la responsabilidad de la misma corre a cargo de cada cliente. En lo concerniente a horas de vida en los productos LED se considera como "expectativa de vida" del diodo (LED), no afectando a las fuentes de alimentación (driver de LED) incluidos, para los que HER Lighting garantiza un período de 12 meses. HER Lighting no garantiza la comercialidad o idoneidad de los productos para un destino concreto;*
- *La responsabilidad de HER Lighting se limita al precio del producto defectuoso, y no le será exigible ninguna otra responsabilidad por garantía o cualquier otro concepto, explícita o implícita, salvo la aquí establecida;*
- *Los daños ocasionados por dispositivos externos, descargas eléctricas, subidas de tensión, utilización de fuentes no idóneas para el dispositivo led o una incorrecta manipulación del producto invalidan dicha garantía. Para extensiones de garantía, consultar.*

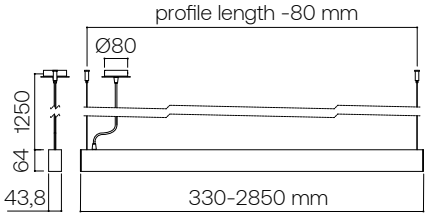

Voltage / *Voltaje* (V): 220-240VAC 50/60Hz

HER LIGHTING

C/ ARQUITECTE MORAGAS, 20-22
08820 - EL PRAT DE LLOBREGAT
BARCELONA

+34 933 741 663
hello@herlighting.com

01

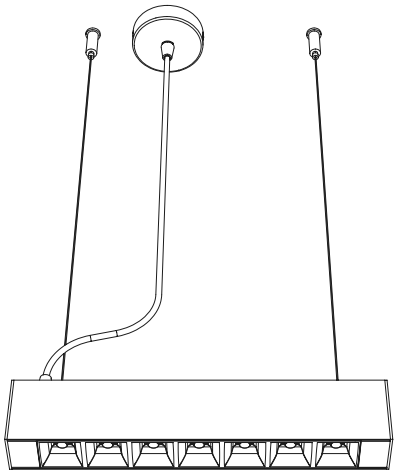

02

Disassemble

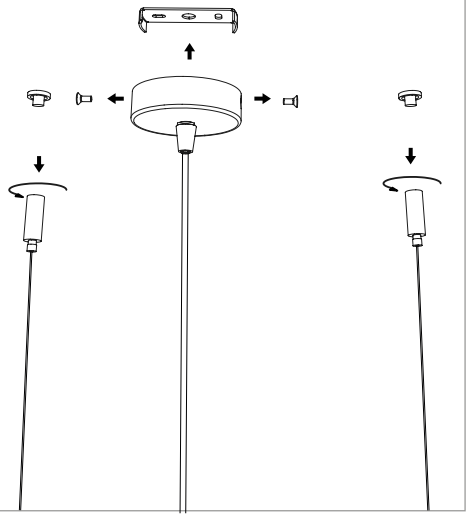

03

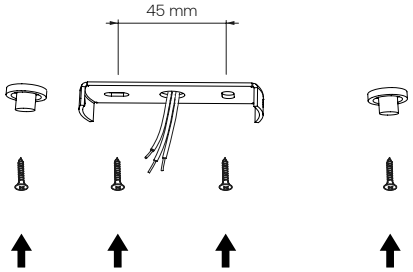

Screw plate to ceilling

04

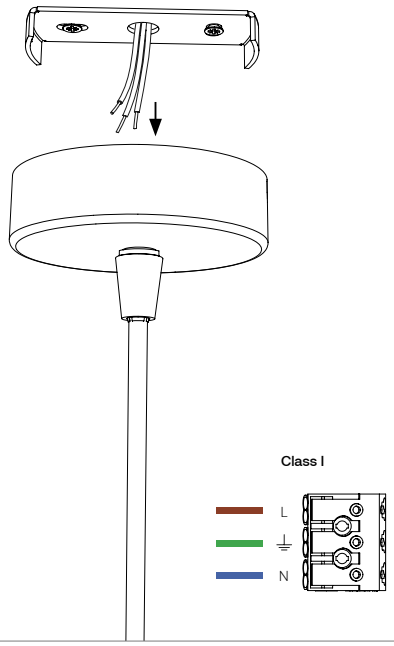

05

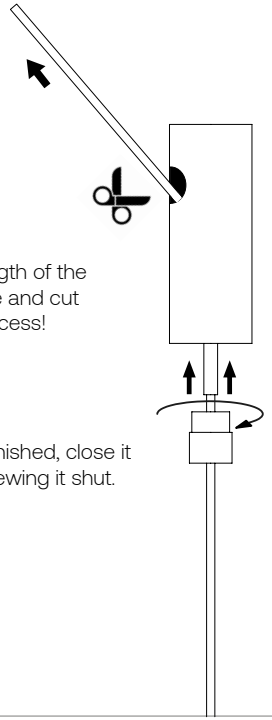

Adjust the length of the tension cable and cut off the excess!

When finished, close it by screwing it shut.

06

Assemble

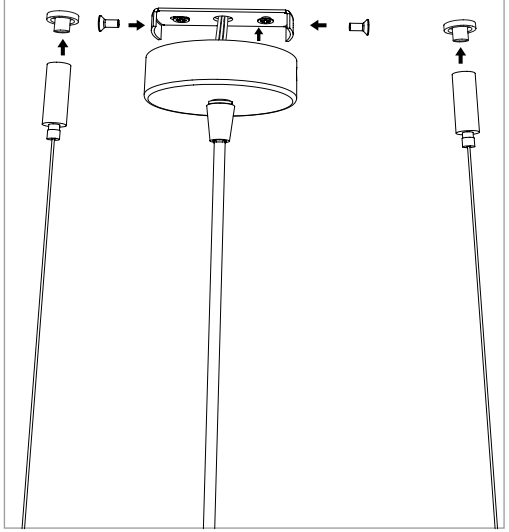

07

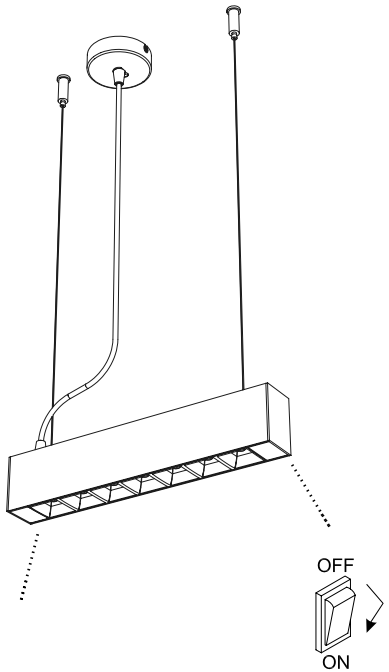
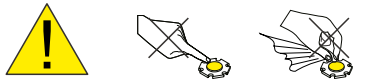
DO NOT TOUCH OR CLEAN THE LED ARRAY!
IN ORDER TO AVOID DAMAGIN G THE LED CHIP !